SEDEEXT2021003 40A
SIGA
SEDEMEM2021014 99A
SIGA

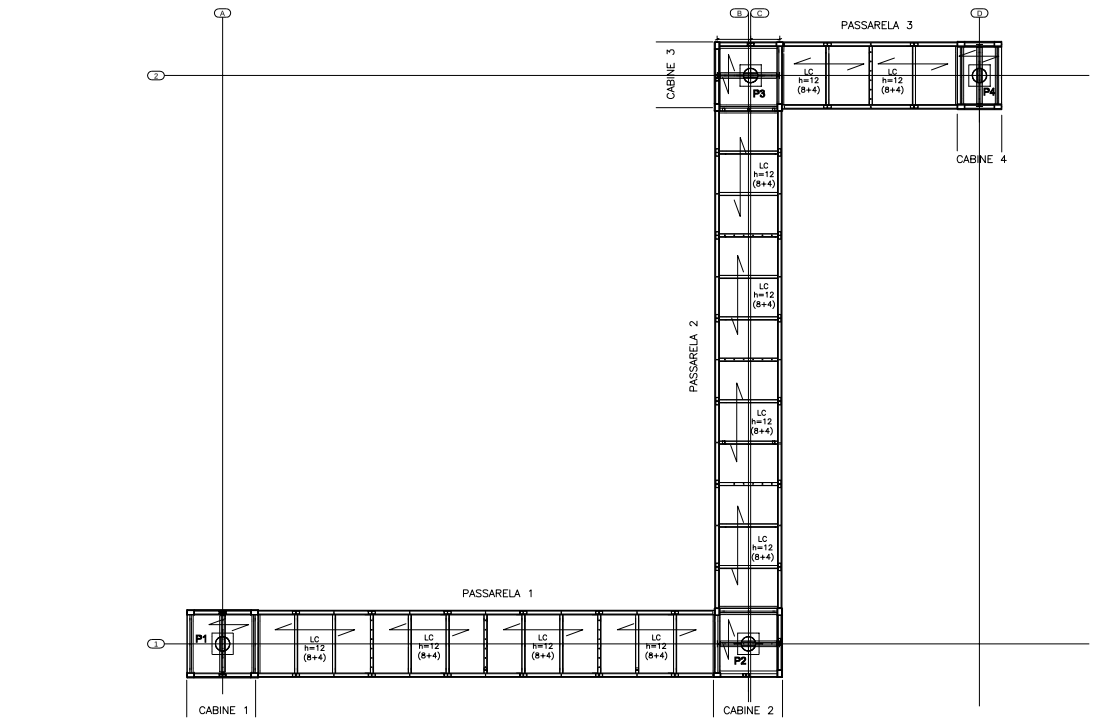

LAJE DE CONCRETO
ESC. 1:75

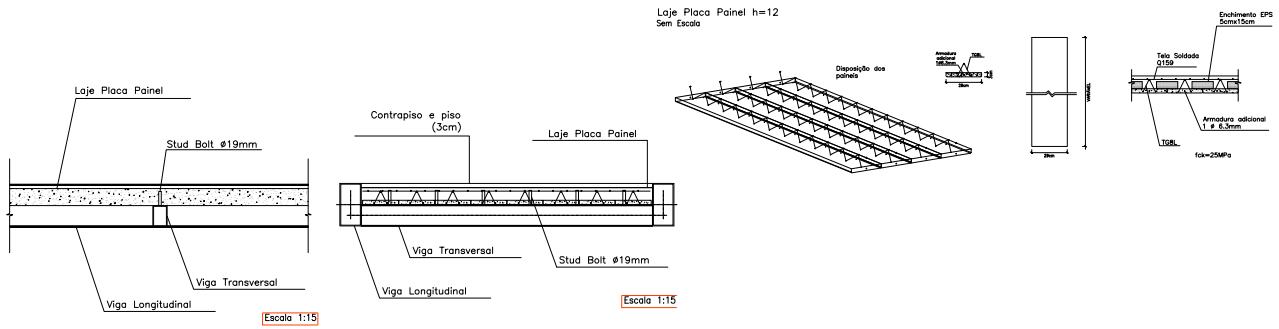

REV.	MODIFICAÇÃO	DATA	PROJETISTA	DESEN

INFRAERO

SITIO: AEROPORTO INTERNACIONAL DE S
MARECHAL CUNHA MACHADO - SÃO LUIS / MA

ÁREA DO SITIO: TERMINAL DE PASSAGEIROS - TPS

ESCALA: 1/75 | DATA: REV/2021 | DESENHISTA:

ESPECIALIDADE/SUBESPECIALIDADE: ESTRUTURA / ESTRUTURA DE CONCRETO

AUTOR DO PROJETO: HUMBERTO HIDEO TURUDA, MATRÍCULA: 17.863-03 CREA:12.357-TD/AM

TIPO/ESPECIFICAÇÃO DO DOCUMENTO: LAJE DO TÚNEL FIXO

VALIDADOR: VIVIAN CRISTINA CORREIA DOS SANTOS

TIPO DE OBRA: CONSTRUÇÃO

CLASSE DO PROJETO: BÁSICO

GERENTE: HEURIE MARCELO ROCHA DA SILVA

SUBSTITUTA: SUBSTITUTA POR:

RUBRICA DO AUTOR: | REG. DE ARQUIVO:

CODIFICAÇÃO: SL.06/302.013/03257/00

Assinado com senha por VIVIAN CRISTINA CORREIA DOS SANTOS e HUMBERTO HIDEO TURUDA em 17/02/2021 17:03:47.
Documento Nº: 1563023.6494040-9047 - consulta à autenticidade em https://sigadoc.infraero.gov.br/sigaex/public/app/autenticar?n=1563023.6494040-9047

Assinado com senha por HEURIE MARCELO ROCHA DA SILVA em 17/02/2021 22:41:35.
Documento Nº: 1563776.6495967-7493 - consulta à autenticidade em https://sigadoc.infraero.gov.br/sigaex/public/app/autenticar?n=1563776.6495967-7493