CORTE A-A

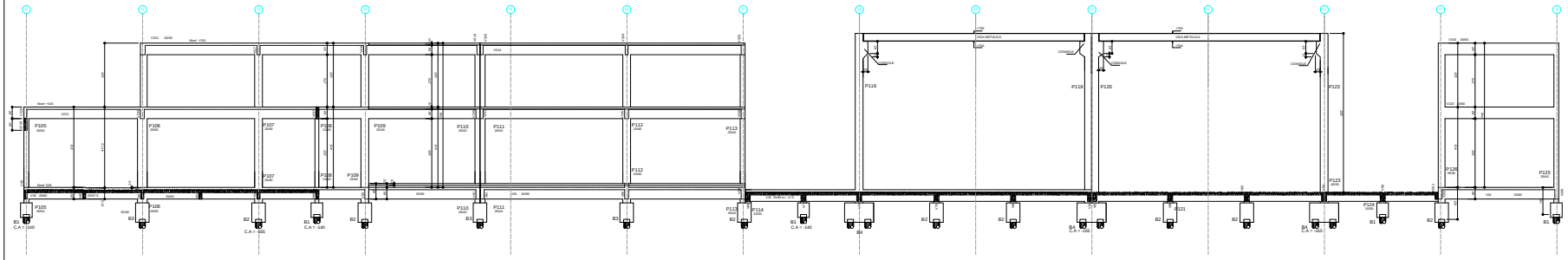

CORTE B-B

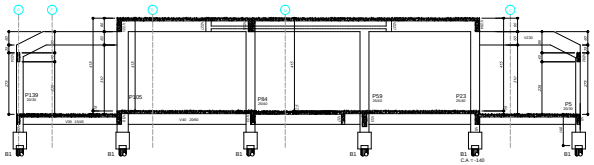

Rev.	Modificações	Data	Aprov.	Aprov. Infraero

Desenho
MUDA

Projeto
ENGº SERGIO LUIZ DO AMARAL LOZOVEY
CREA-SC 011408-0

Conferido
ENGº SERGIO LUIZ DO AMARAL LOZOVEY
CREA-SC 011408-0

Aprovado
ENGº RAUL MANOCHA GALLARZA
CREA-SC 032818-7

Nome	Visto	Data

Substitui a

Substituído por

Aprovação Infraero SRSP

Visto
Engº. Romulo Fontenele Cavalcante
Coordenador de Projetos – EGSP-2
CONFEA 070237190-8

Aprovado
Engº Osvaldo Monteiro
Gerente de Engenharia – EGSP
CREA-SP 79252/D

DESENHOS DE REFERÊNCIA:
JVL ECB 202.032.R0

NOTAS:

Superintendência Regional de São Paulo/SRSP

aeroporto de joinville lauro carneiro de loyola – sc
serviço de salvamento e combate a incêndio

estrutural – projeto executivo
Serviço de salvamento e combate a incêndio – sescinc

Cortes – Longitudinal e transversal

Estel engenharia ltda

escala 1/75 | data AGO/2010 | JVL | ECB | 202.005.R0

SEDEEXT202000030

Autenticado digitalmente por MARIANA EMIDIO GUIMARAES em 28/02/2020 00:00:00.
Documento Nº: 950341.4264880-2879 - consulta à autenticidade em https://sigadoc.infraero.gov.br/sigaex/public/app/autenticar