BERÇOS PARA ASSENTAMENTO DE BUEIROS

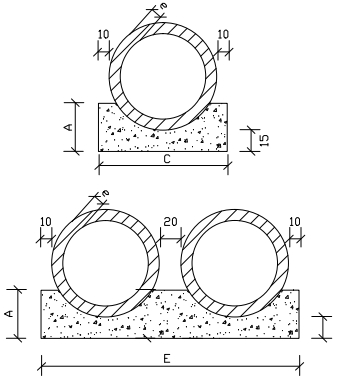

QUADRO DE DIMENSÕES (cm)					
DIÂMETRO	A	C	E	F	e
40	25	72	-	-	6
60	30	96		-	8

QUANTIDADE POR METRO LINEAR DE BERÇO				
DIÂMETRO	SIMPLES		DUPLO	
	CONCRETO (m^3)	FORMA (m^2)	CONCRETO (m^3)	FORMA (m^2)
40	0,151	0,50	-	-
60	0,225	0,60	-	-

TUDOS DE CONCRETO ARMADO						
TUBOS TIPO CA-2 (ABNT)						
FORMAS		ARMADURAS (CA-60B)				
DI(cm)	e(cm)	N	Ø	ESP.	Q.	COMP.
60	8	1	3,4	15	14	corr.
		2	5,0	9	11	240

NOTAS
1 - Dimensões em cm;
2 - Utilizar nos berços concretocicidópico fck > 15MPa
3 - No caso de colocação de tubos em valas, poderá ser executado o berço de material granular adequado, adotando-se a espessura mínima de 15cm, dimensionando-se os tubos em função da carga e das condições de apoio de acordo com as normas existentes.
4 - Concreto dos tubos fck 15Mpa.
5 - Classe dos tubos: PA-02

BUEIRO SIMPLES TUBULAR DE CONCRETO - BOCA NORMAL - TUBO Ø60

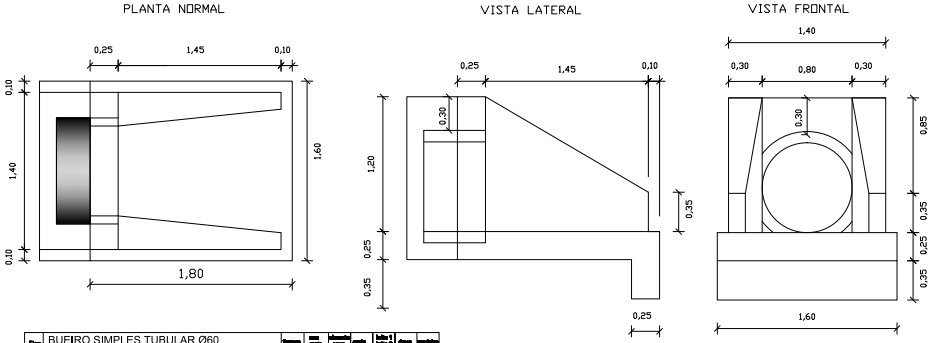

| Esq. | BUEIRO SIMPLES TUBULAR Ø60 | | | | | |