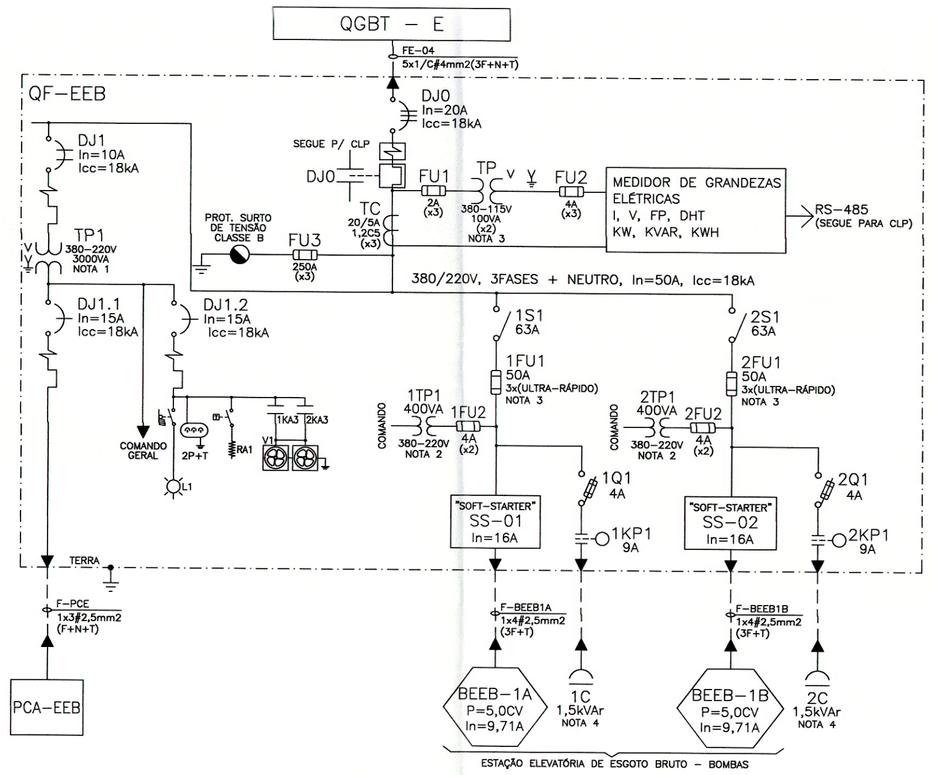

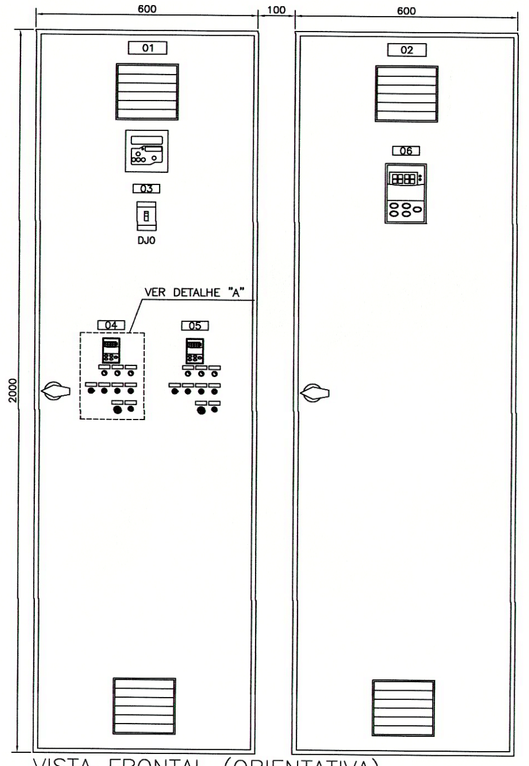

VISTA FRONTAL (ORIENTATIVA)
S/ESC.

LEGENDA DOS PAINÉIS

- MULTIMEDIDOR DE GRANDEZAS ELÉTRICAS
- IHM
- DISJUNTOR
- FECHO RÁPIDO
- SINALEIRO
- BOTOEIRA
- BOTOEIRA TIPO SOCO
- CHAVE COMUTADORA
- GRELHA

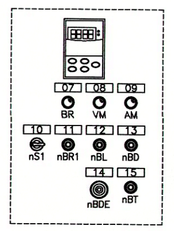

DETALHE "A"
S/ESC.

LEGENDA

01 – PAINEL DE COMANDO DE MOTORES – PCM–EEB
02 – PAINEL DE COMANDO DA ESTAÇÃO – PCE–EEB
03 – ALIMENTAÇÃO DISJUNTOR DE ENTRADA
04 – MOTO–BOMBA BEEB–1A
05 – MOTO–BOMBA BEEB–1B
06 – ALIMENTAÇÃO PCE
07 – COMANDO ENERGIZADO (BR)
08 – MOTOR LIGADO (VM)
09 – DEFEITO (AM)
10 – CHAVE SELETORA (MANUAL–DESLIGADO–AUTOMÁTICO)
11 – REARME DE DEFEITO (AM)
12 – LIGA (VD)
13 – DESLIGA (VM)
14 – BOTÃO DE EMERGÊNCIA (VM)
15 – TESTE DE SINALIZAÇÃO (PR)

PONTOS PARA SIGUE:

		CLP–MÓDULO 1 16 ENTRADAS DIGITAIS
X1.1 1BDE X1.2	E0	BEEB–1A – BOTÃO EMERGÊNCIA NÃO ACIONADO
X1.3 1KA2 X1.4	E1	BEEB–1A – MOTOR LIGADO
X1.5 1KA6 X1.6	E2	BEEB–1A – DEFEITO
X1.7 1S1 X1.8	E3	BEEB–1A – MODO AUTOMÁTICO
X1.9 2BDE X1.10	E4	BEEB–1B – BOTÃO EMERGÊNCIA NÃO ACIONADO
X1.11 2KA2 X1.12	E5	BEEB–1B – MOTOR LIGADO
X1.13 2KA6 X1.14	E6	BEEB–1B – DEFEITO
X1.15 2S1 X1.16	E7	BEEB–1B – MODO AUTOMÁTICO
X1.17 K1 X1.18	E8	POÇO DA ESTAÇÃO ELEVATÓRIA DE ESGOTO BRUTO
X1.19 X1.20	E9	
X1.21 X1.22	E10	
X1.23 X1.24	E11	RESERVA
X1.25 X1.26	E12	RESERVA
X1.27 X1.28	E13	RESERVA
X1.29 X1.30	E14	RESERVA
X1.31 X1.32	E15	RESERVA
	0	ALIMENTAÇÃO 24Vcc

(24Vcc) VEM DA FONTE 1

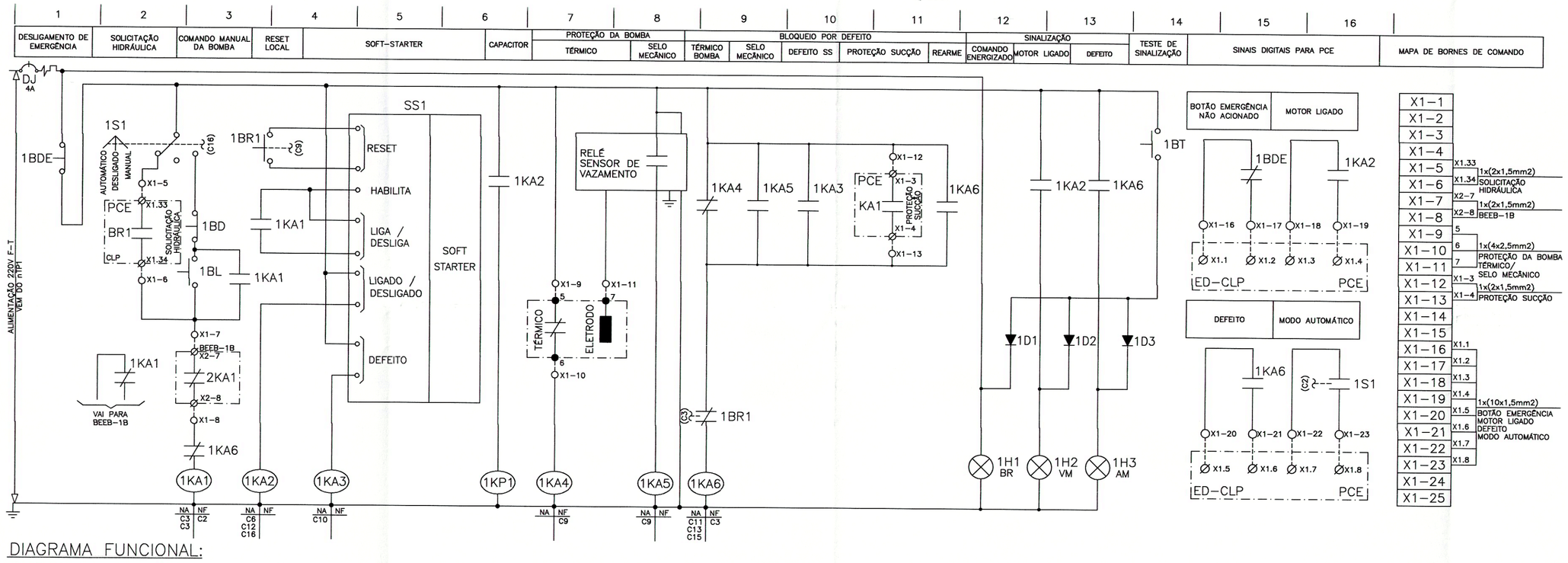

DIAGRAMA FUNCIONAL:
– ESTAÇÃO ELEVATÓRIA DE ESGOTOS BRUTO – BOMBA – BEEB–1A

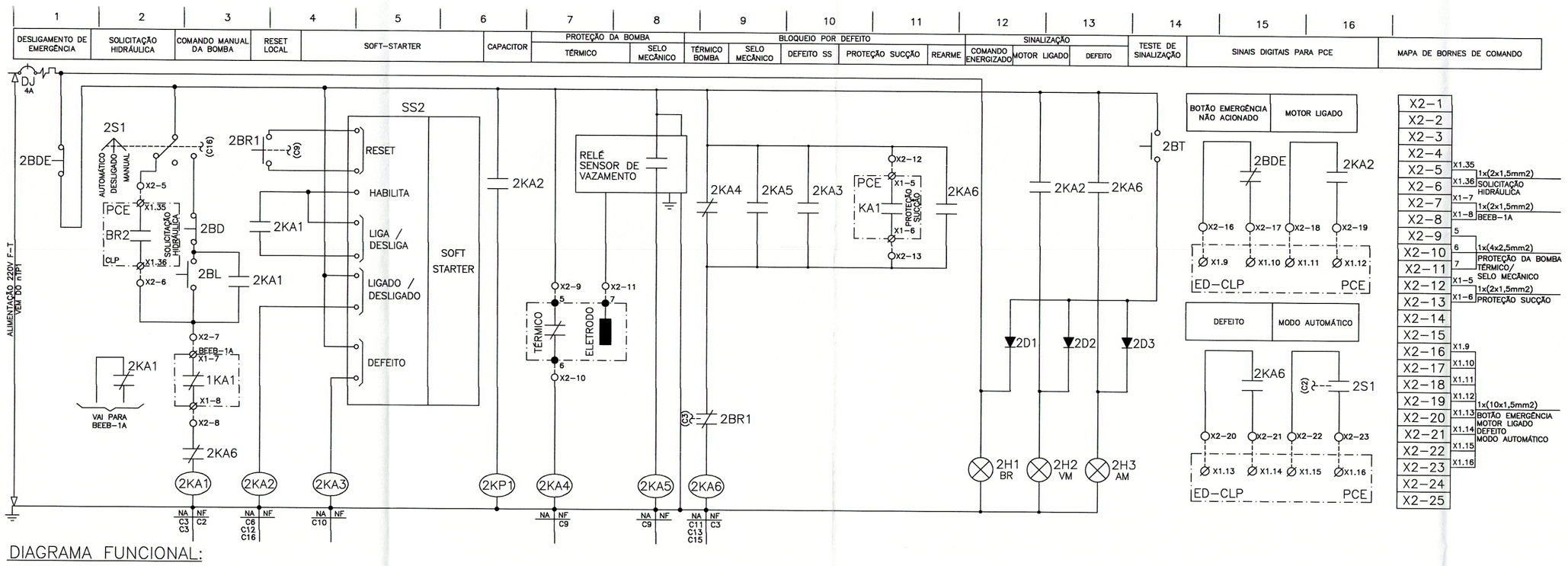

DIAGRAMA FUNCIONAL:
– ESTAÇÃO ELEVATÓRIA DE ESGOTOS BRUTO – BOMBA – BEEB–1B

PONTOS PARA SIGUE:

		CLP–MÓDULO 2 16 SAÍDAS DIGITAIS
X1.33 BR1 X1.34	S0	BEEB–1A – SOLICITAÇÃO HIDRÁULICA
X1.35 BR2 X1.36	S1	BEEB–1B – SOLICITAÇÃO HIDRÁULICA
X1.37 X1.38	S2	RESERVA
X1.39 X1.40	S3	RESERVA
X1.41 X1.42	S4	RESERVA
X1.43 X1.44	S5	RESERVA
X1.45 X1.46	S6	RESERVA
X1.47 X1.48	S7	RESERVA
X1.49 X1.50	S8	RESERVA
X1.51 X1.52	S9	RESERVA
X1.53 X1.54	S10	RESERVA
X1.55 X1.56	S11	RESERVA
X1.57 X1.58	S12	RESERVA
X1.59 X1.60	S13	RESERVA
X1.61 X1.62	S14	RESERVA
X1.63 X1.64	S15	RESERVA
	C	
	+ –	ALIMENTAÇÃO 24Vcc

(24Vcc) VEM DA FONTE 1

REFERÊNCIA

NOTAS

1 – PARA CAMINHAMENTO DE INSTALAÇOES, VERIFICAR PRANCHA PA.06/405.08/13073

LEGENDA

- DISJUNTOR TIPO MINI–DISJUNTOR EUROPEU, MONOPOLAR, CARACTERÍSTICAS ELÉTRICAS DE ACORDO COM NBR IEC 60947–2.
- DISJUNTOR TIPO MINI–DISJUNTOR EUROPEU, BIPOLAR, CARACTERÍSTICAS ELÉTRICAS DE ACORDO COM NBR IEC 60947–2.
- DISJUNTOR TIPO MINI–DISJUNTOR EUROPEU, TRIPOLAR, CARACTERÍSTICAS ELÉTRICAS DE ACORDO COM NBR IEC 60947–2.
- DISJUNTOR EM CAIXA MOLDADA, TRIPOLAR, CARACTERÍSTICAS ELÉTRICAS DE ACORDO COM NBR IEC 60947–2.
- DISJUNTOR MOTOR, CARACTERÍSTICAS ELÉTRICAS DE ACORDO COM NBR IEC 60947–4–1, CATEGORIA AC3
- CHAVE SECCIONADORA
- FUSÍVEL NH OU DZ (DIAZED)
- TRANSFORMADOR DE POTENCIAL
- TRANSFORMADOR DE CORRENTE
- SUPRESSOR DE SURTO QUADRIPOLAR (3F+N) – 20kA REF. OBO BETTERMANN OU EQUIVALENTE TÉCNICO
- CHAVE FIM DE CURSO
- LUMINÁRIA FLUORESCENTE
- TOMADA 2P+T
- PRESSOSTATO / TERMOSTATO
- VENTILAÇÃO
- RESISTÊNCIA
- BORNE DO PCM
- BORNE DO PCE
- BORNE DO EQUIPAMENTO
- INDICAÇÃO DE ATERRAMENTO
- PE BARRA DE TERRA
- SIGUE SISTEMA DE GERENCIAMENTO DE UTILIDADES E ENERGIA DO AEROPORTO
- BDE CHAVE DE NÍVEL
- BDE BOTÃO DE EMERGÊNCIA
- BT BOTÃO TESTE DE SINALIZAÇÃO
- BR1 BOTÃO REARME DE DEFEITO
- BD BOTÃO DESLIGA
- BL BOTÃO LIGA
- CHAVE SELETORA (MANUAL–DESLIGADO–AUTOMÁTICO)
- CONTATO NORMALMENTE ABERTO – NA
- CONTATO NORMALMENTE FECHADO – NF
- KA1 CONTATOR AUXILIAR
- DIODO
- SINALIZAÇÃO COM LED
- PROTETOR DE SURTO
- CHAVE FUSÍVEL
- CONTATOR
- CAPACITOR
- SIGUE MANUAL LOCAL
- CHAVE SELETORA DE COMANDO DE 3 POSIÇÕES.
- DESL. LIGAD CHAVE DE COMANDO DE 2 POSIÇÕES, NA PORTA DO QUADRO.

PLANTA CHAVE

REV.	MODIFICAÇÃO	DATA	PROJETISTA	DESENHISTA	APROVO
00	REVISÃO ORGÂNICA DO PROJETO	ABRIL/2013	AH	MD	PS

INFRAERO AEROPORTOS

SÍTIO: AEROPORTO INTERNACIONAL SALGADO FILHO-SBPA

ÁREA DO SÍTIO: TERMINAL DE PASSAGEIROS 1

ESCALA	DATA	DESENHISTA
S/E	Maio / 2013	

AUTOR DO PROJETO — CREA — UF
ENG. ANDRÉ HOLLERVEGER — 90.076-0/SC
COORDENADOR DO PROJETO — RUBRICA
ARQ. TAIS SCHERER
GERENTE DO PROJETO — RUBRICA
PAULO SERGIO ALVES DE SOUZA
RUBRICA DO AUTOR

ESPECIALIDADE/SUBESPECIALIDADE: SISTEMAS ELÉTRICOS

TIPO/ESPECIFICAÇÃO DO DOCUMENTO: DIAGRAMA QUADRO - QF-EBE

TIPO DE OBRA: REFORMA E AMPLIAÇÃO

CLASSE DO PROJETO: PROJETO BÁSICO

SUBSTITUI A — SUBSTITUÍDA POR

CODIFICAÇÃO: PA.06/405.23/13081/00