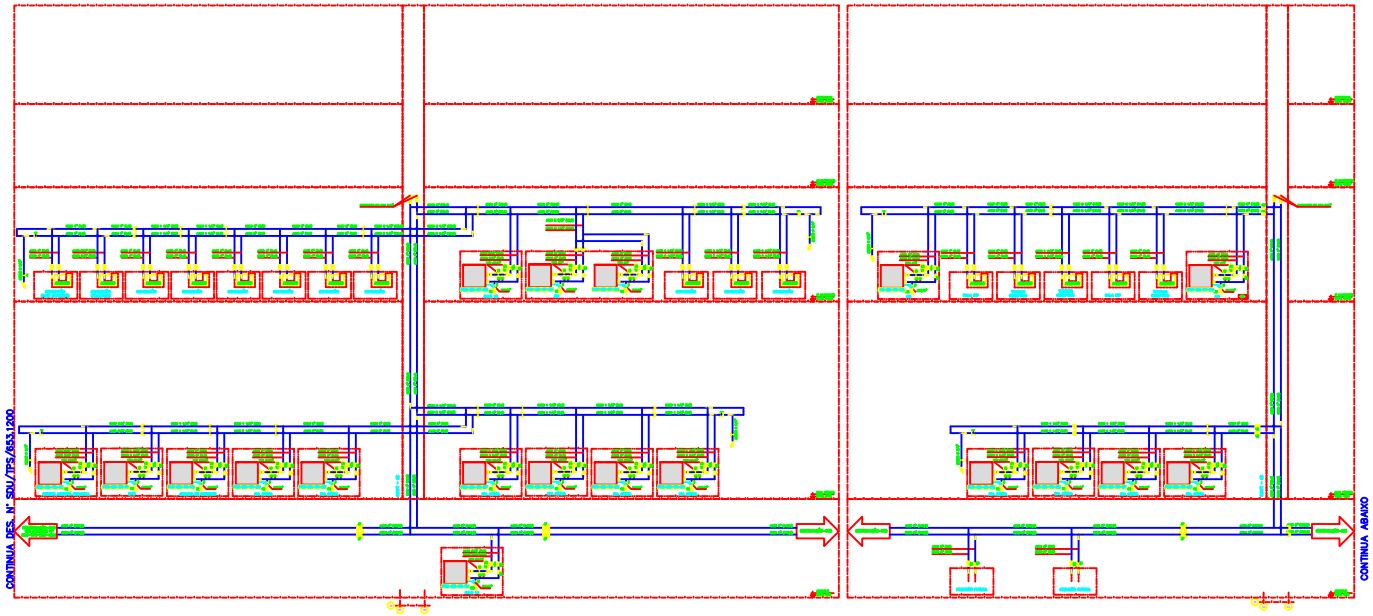

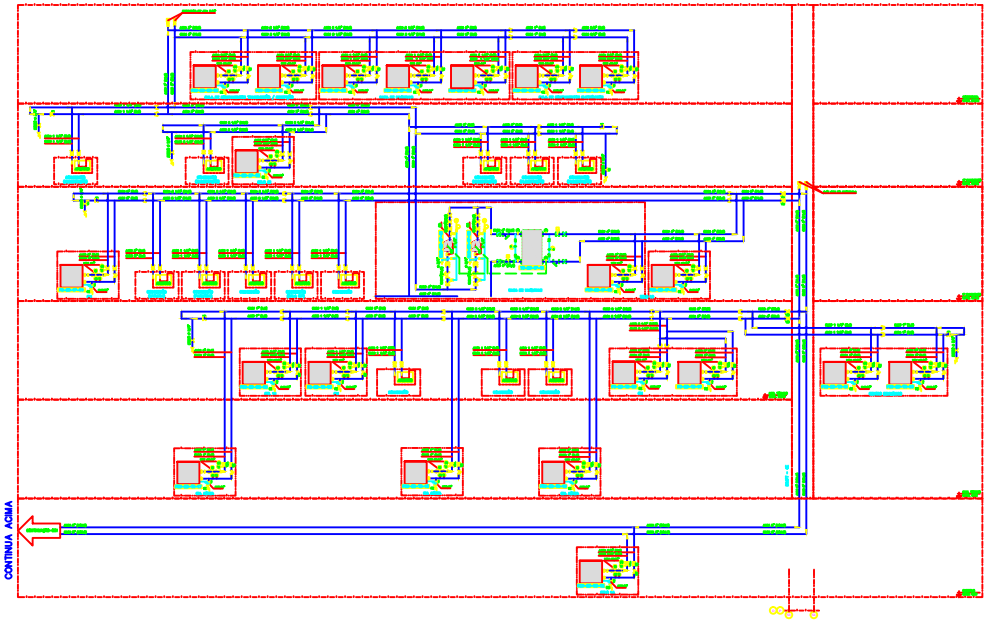

LEGENDA

- VÁLVULA BORBOLETA ACIONAMENTO MANUAL MOTORIZADA FECHADA
- VÁLVULA DE RETENÇÃO
- VÁLVULA BORBOLETA MOTORIZADA
- VÁLVULA DE DUPLA VIA MOTORIZADA
- VÁLVULA GAVETA
- VÁLVULA BALANCEADORA
- FILTRO Y
- JUNTA FLEXIVEL
- REDUÇÃO
- LUVA DE REDUÇÃO
- UNIÃO
- PONTO P/ TERMÔMETRO COM POÇO
- PONTO P/ MANÔMETRO
- MANGUEIRA/FLEXIVEL
- RALO SIFONADO
- PONTO DE DRENO
- PURGADOR DE AR

VDV	VÁLVULA DE DUPLA VIA
AAG	ALIMENTAÇÃO DE ÁGUA GELADA
ARG	RETORNO DE ÁGUA GELADA
AAC	ALIMENTAÇÃO DE ÁGUA DE CONDENSAÇÃO
ARC	RETORNO DE ÁGUA DE CONDENSAÇÃO
BAGS	BOMBA DE ÁGUA GELADA SECUNDÁRIA
BAGP	BOMBA DE ÁGUA GELADA PRIMÁRIA
BAC	BOMBA DE ÁGUA DE CONDENSAÇÃO
FC	FAN-COIL
FCU	FAN COIL UNITARIO
FCV	FAN COIL VOLUME VARIAVEL
UTA	UNIDADE TRATADORA
TR	TOMADA DE REFRIGERANTE
B.F.	BORBOLETA FECHADA

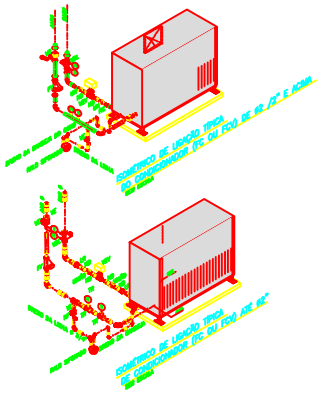

NOTAS:

1 – DIÂMETROS EM POLEGADA, EXCETO OUTRAS INDICADAS.
2 – NÚMEROS ENTRE PARÊNTESES INDICAM VAZÃO DE ÁGUA GELADA EM m3/h.

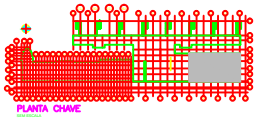

ESCALA GRÁFICA

DESENHOS DE REFERÊNCIA		
NUMERO	TÍTULO	PROCEDÊNCIA

CONSÓRCIO
EDEBRECHT / CARIOCA / CONSTRUCAP

T-0402DE-705
DE-01-MC53-143

SDU/ TP/ 653.1205

Empresa Brasileira de Infra-Estrutura Aeroportuária
INFRAERO

SESC	AGO/2003	DAMASO

AEROPORTO SANTOS-DUMONT

TERMINAL DE PASSAGEIROS

MECÂNICA / AR CONDICIONADO

EMBARQUE EIXOS 47/54 - M/R
FLUXOGRAMA DISTRIBUIÇÃO DE ÁGUA GELADA - FL 5/5

CONSTRUÇÃO	EXECUTIVO

SDU-TPS-653.1205-RB

SDU/TPS/653.1205-RB