CAIXA DE PASSAGEM TIPO LEVE – TIJOLO MACIÇO

FORMA

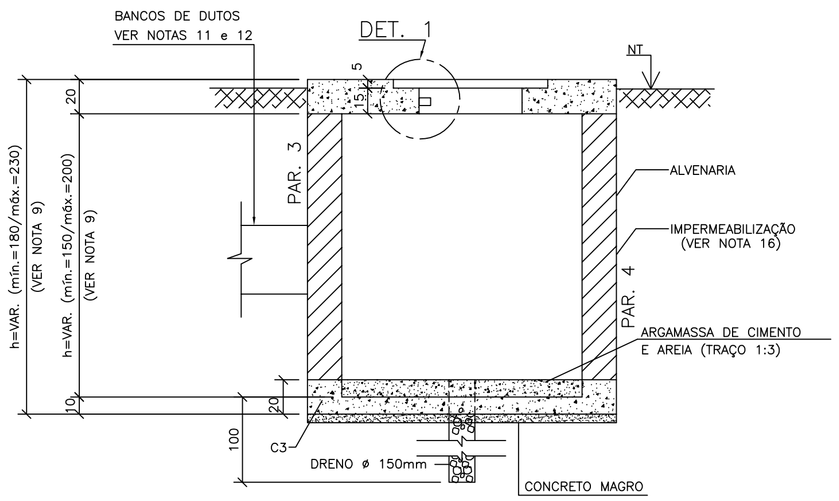

CORTE A – A

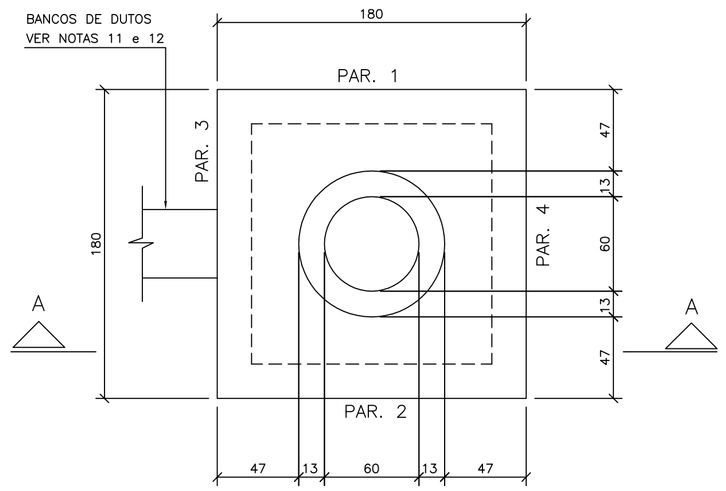

PLANTA (TAMPA)

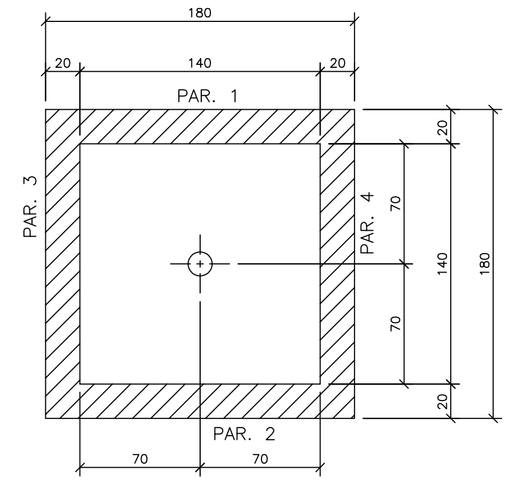

PLANTA (FUNDO)

LISTA DE FERROS AÇO CA–50
(VER NOTA 21)

8	4	12	VAR.	8
	5	16	195	31
	6	2	205	7
	7	2	165	5
	8	14	VAR.	22
	9	8	VAR.	9
6.3	12	40	188	76
	13	24	204	49
	14	36	68	25

RESUMO: AÇO CA.50

ø	COMPR.(m)	PESO (Kg)
8	82	33
6.3	150	38
PESO TOTAL:		71

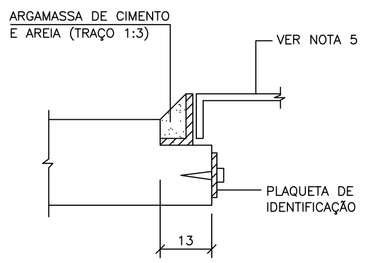

DETALHE 1

NOTAS:

1– DIMENSÕES EM CENTÍMETRO, EXCETO ONDE INDICADO.
2– CONCRETO fck ≥180kg/cm2.
3– CONCRETO MAGRO fck ≥ 90kg/cm2.
4– QUANTIDADE DE MATERIAIS PARA 1 CAIXA (VALORES MÉDIOS):
FORMA: 8,80m2.
CONCRETO: 1,10m3.
CONCRETO MAGRO: 0,16m3.
GROUT: 0,55m2.
TIJOLO MACIÇO: 10X20X5 (1530 unid.)
ESCAVAÇÃO: 18m3.
REATERRO: 10m3.
DRENO EM PVC DE ESGOTO Ø 150mm: O MESMO COMPRIMENTO DA REDE DE DUTOS.
5– CONCRETO DE REGULARIZAÇÃO: ESPESSURA 5cm.
6– TAMPÃO 600mm COM CAPACIDADE DE CARGA DE 125 kN, COM TRAVAMENTO CONTRA INTRUSÃO E CONTRA ROUBO, TAMPA ARTICULADA, COM ABERTURA DE 130°, COM ANEL DE APOIO DA TAMPA EM POLIETILENO E ANEL DE ESTANQUEIDADE EM ELASTÔMERO.
7– TAXA DO TERRENO – ⊓ ≥ 1,0kg cm2.
8– PARA ÁREAS SUJEITAS A TRÁFEGO DE VEÍCULOS, VER DESENHO Nº 000.00.C07.DS.005.
9– AS ALTURAS DAS CAIXAS DEVEM SER DEFINIDAS NO CAMPO EM FUNÇÃO DAS PROFUNDIDADES E DIMENSÕES DOS BANCOS , VARIANDO INTERNAMENTE ENTRE 1,50m E 2,40m.
10– PARA DETALHES DAS FERRAGENS DE FIXAÇÃO DOS CABOS NO INTERIOR DAS CAIXAS E PLACAS DE IDENTIFICAÇÃO, VER DESENHO 000.00.C07.DS.003.
11– PARA DETALHE DA CHEGADA DOS BANCOS DE DUTOS, VER DESENHO ESPECÍFICO DO SÍTIO.
12– PARA BANCOS DE DUTOS, VER DESENHO ESPECÍFICO DO SÍTIO.
13– PARA PROJETO DE ATERRAMENTO, VER DESENHO ESPECÍFICO SO SÍTIO.
14– TODOS OS DRENOS TERÃO COMPRIMENTOS DE 1,00m.
15– AS PAREDES DEVERÃO SER EXECUTADAS COM JUNTAS AMARRADAS, ALTERNANDO–SE AS FIADAS CONFORME INDICADO.
16– AS PAREDES RECEBERÃO IMPERMEABILIZAÇÃO DE ARGAMASSA COM SIKA INTERNA E EXTERNAMENTE.
17– AÇO CA–50.
18– COBRIMENTO DAS ARMADURAS = 3 cm.
19– UTILIZAR PASTILHAS PLÁSTICAS PARA GARANTIR O COBRIMENTO MÍNIMO DAS ARMADURAS.
20– GANCHOS E DOBRAS CONFORME NBR 6118.
21– OS FERROS N1, N2, N3, N10 E N11 NÃO EXISTEM.

ARMADURA

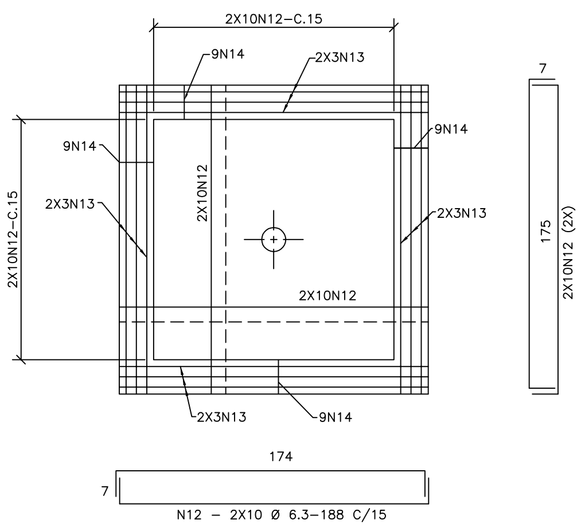

FUNDO

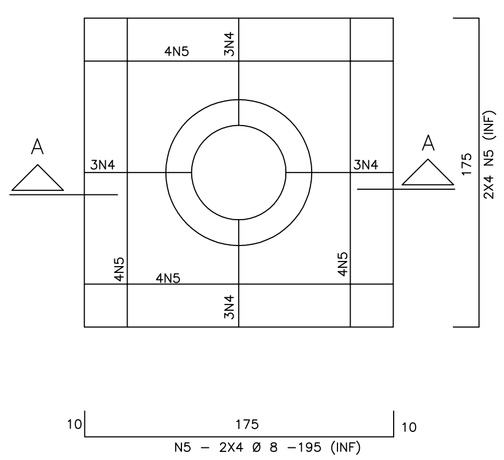

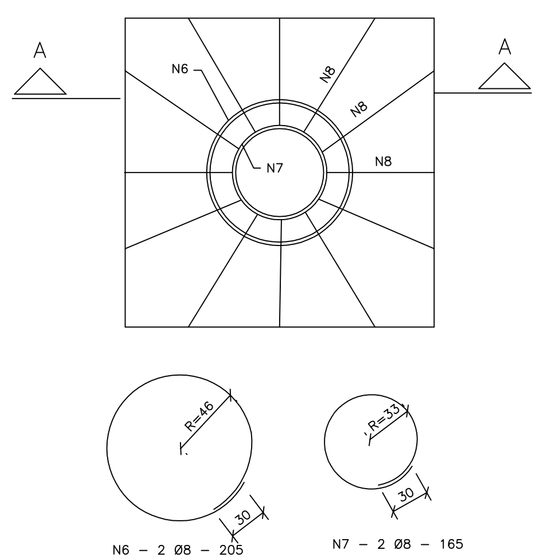

TAMPA

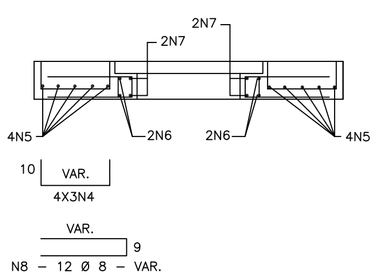

CORTE A–A (TAMPA)

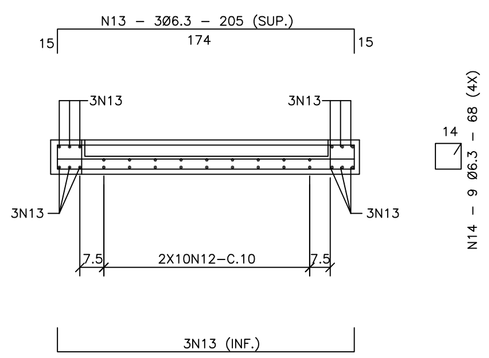

C1 A C4 (4X)

REV.	DESCRIÇÃO	RESPONSÁVEL	DATA
00	EMISSÃO INICIAL		JUN/2009

Organização Brasileira para o Desenvolvimento Científico e Tecnológico do Controle do Espaço Aéreo

Comissão de Implantação do Sistema de Controle do Espaço Aéreo

PROJETO CISCEA – GERAL
PROJETO EXECUTIVO DE ESTRUTURAS DE CONCRETO
CAIXA DE PASSAGEM TIPO LEVE
FORMA E ARMADURA – FL. 1/2

COMANDO DA AERONÁUTICA
CISCEA
APROVO
Robson Fonte Tra Cel Eng
1989184267-D/RJ
DATA: / /

VISTO: ENG. JORGE KUSHIKAWA	CREA 1977102071RJ	CÓDIGO CISCEA		
CONFERIDO: ENG. ELAINE DAMÁSIO	CREA 1981105095RJ	000.00.C07.DS.001.00		
PROJETO: ENG. CLAUBER NASCIMENTO	CREA 2003104562 RJ	ESCALA	UNIDADE	Nº CTCEA
DES./PROJ.: IVAN	CREA –	INDICADA	cm	DS228/09

ARQ.000F00.DWG – PLOT 1:1