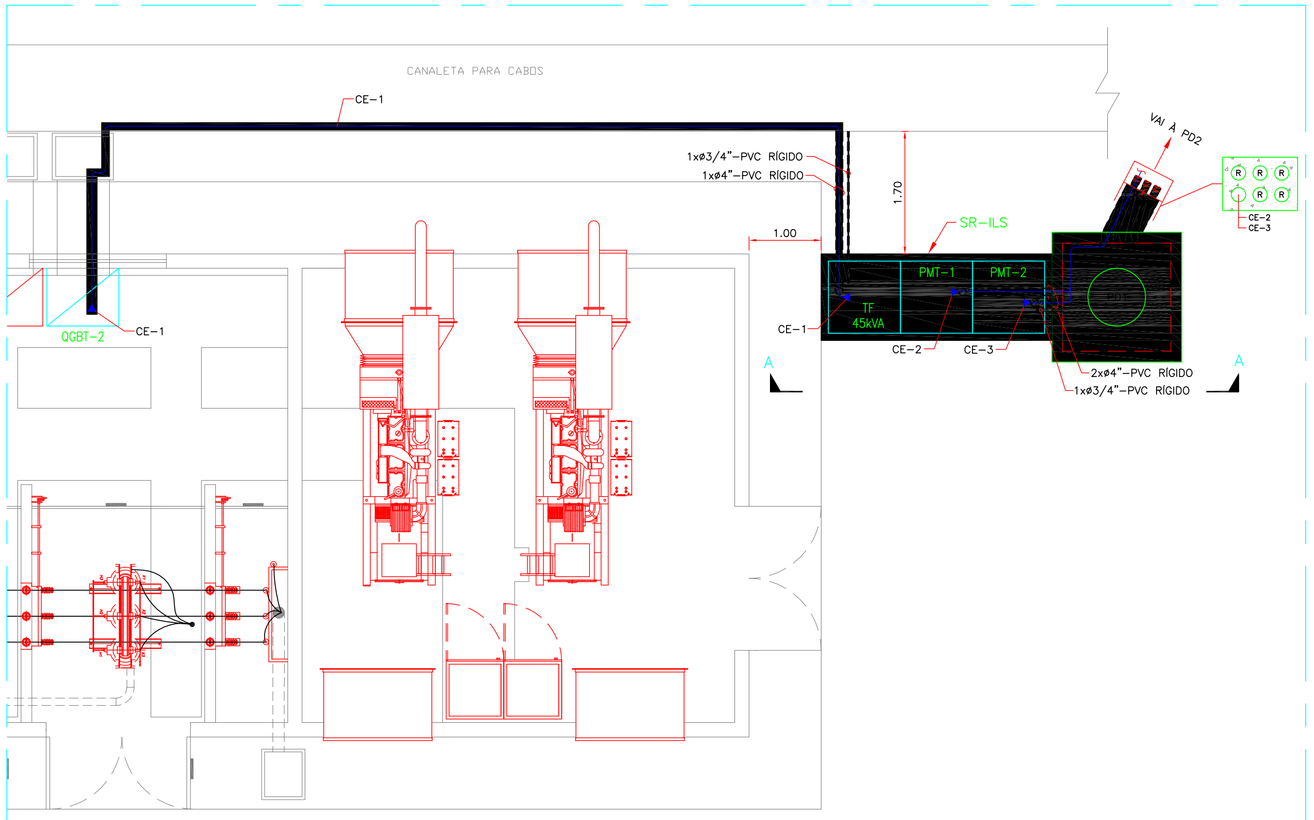

PLANTA DE ALIMENTAÇÃO
ESCALA: 1/50

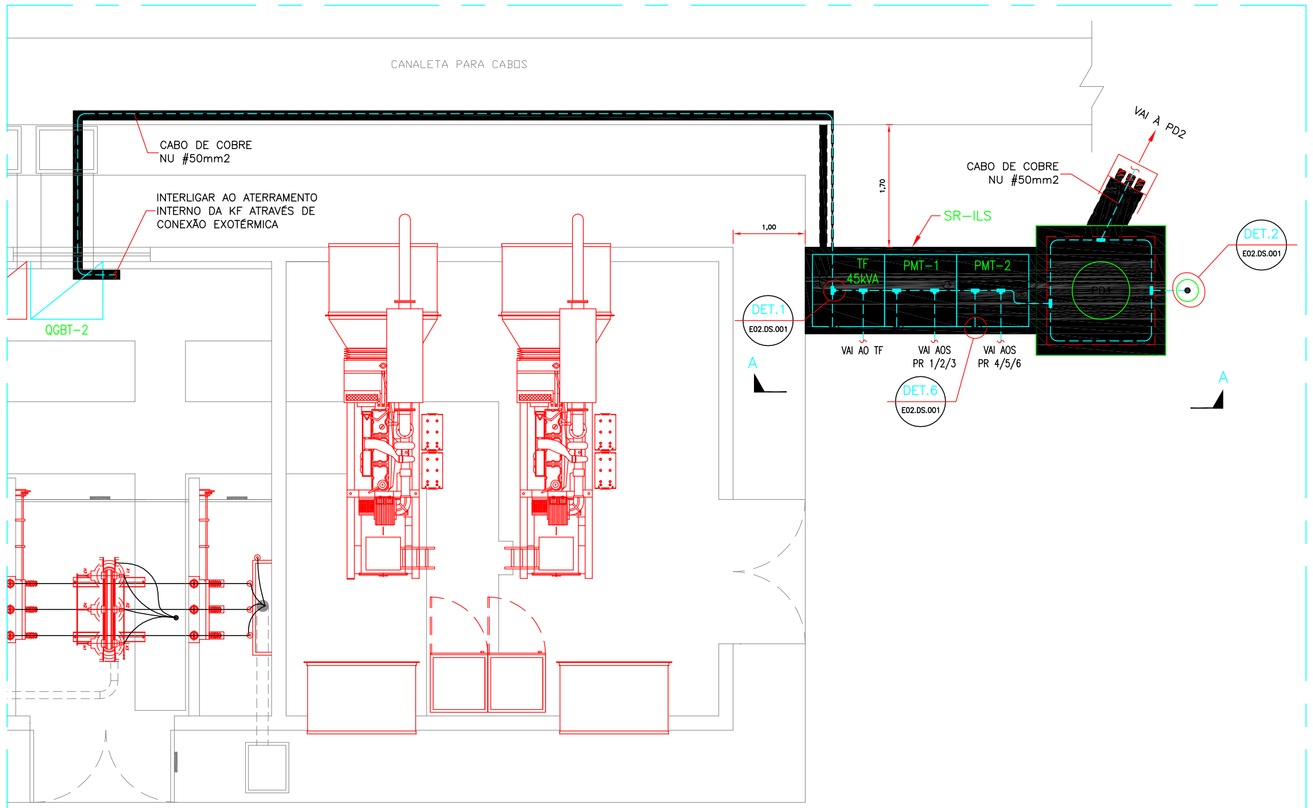

PLANTA DE ATERRAMENTO
ESCALA: 1/50

NOTAS:

1. COTAS E DIMENSÕES EM METRO, SALVO INDICAÇÃO CONTRÁRIA.
2. TODAS AS PEÇAS METÁLICAS NÃO CONDUTORAS DE ENERGIA DEVEM SER ATERRADAS EM UM PONTO NO MÍNIMO.
3. ESTE DISJUNTOR SERÁ INSTALADO NO ESPAÇO VAGO DO QGBT-2.
4. PARA CONTINUAÇÃO DA REDE E OCUPAÇÃO DE DUTOS VER DESENHO 083.00.E00.DS.001.
5. PARA ATERRAMENTO DAS CAIXAS DE PASSAGEM VER DESENHO 000.00.E00.DS.001.
6. PARA DETALHES DE ATERRAMENTO VER DESENHO 083.00.E02.DS.001.

SIMBOLOGIA DA PLANTA DE ALIMENTAÇÃO:

– CIRCUITO DE FORÇA A SER INSTALADO

SIMBOLOGIAS DA PLANTA DE ATERRAMENTO:

– CABO DE COBRE NU #50mm2
– CONECTOR DE APERTO MECÂNICO PARA CABO #50mm2
– CONEXÃO EXOTÉRMICA REFORÇADA TIPO "GT"
– CONEXÃO EXOTÉRMICA REFORÇADA TIPO "TA"
– HASTE DE ATERRAMENTO ø3/4"x3m

SIMBOLOGIAS UNIFILAR:

– LIMITE DE PRÉDIO.
– LIMITE DE EQUIPAMENTO.
– BARRAMENTO PRINCIPAL.
– CIRCUITO DE FORÇA.
– RESERVA/PREVISÃO.
– DISJUNTOR TERMOMAGNÉTICO 3ø, EM CAIXA MOLDADA, FIXO

LEGENDAS E SIMBOLOGIAS GERAIS:

CE	– CIRCUITO DE FORÇA DE EMERGÊNCIA
CH	– CHAVE SECCIONADORA
DJ	– DISJUNTOR TERMOMAGNÉTICO
HH	– FUSÍVEL HH
PBT	– PAINEL DE BAIXA TENSÃO
PD	– CAIXA DE PASSAGEM DE MÉDIA TENSÃO
PMT	– PAINEL DE MÉDIA TENSÃO
PR	– PÁRA-RAIOS
QGBT	– QUADRO GERAL DE BAIXA TENSÃO
SR	– SUBESTAÇÃO REMOTA
TF	– TRANSFORMADOR DE FORÇA
	– EQUIPAMENTO/MATERIAL A SER INSTALADO
	– EQUIPAMENTO/MATERIAL EXISTENTE

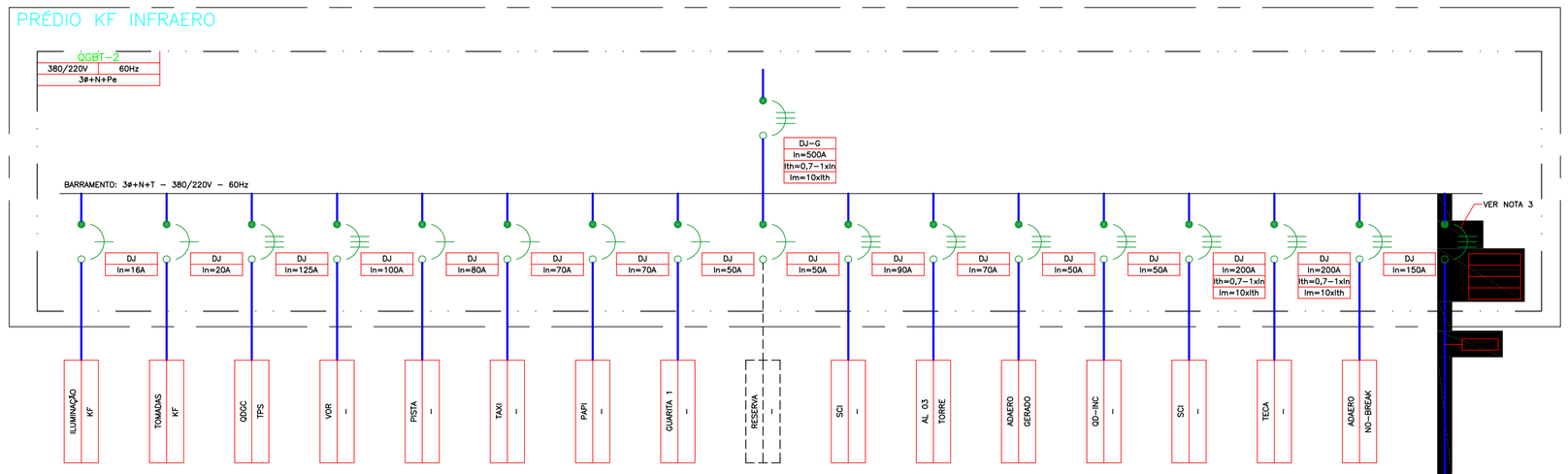

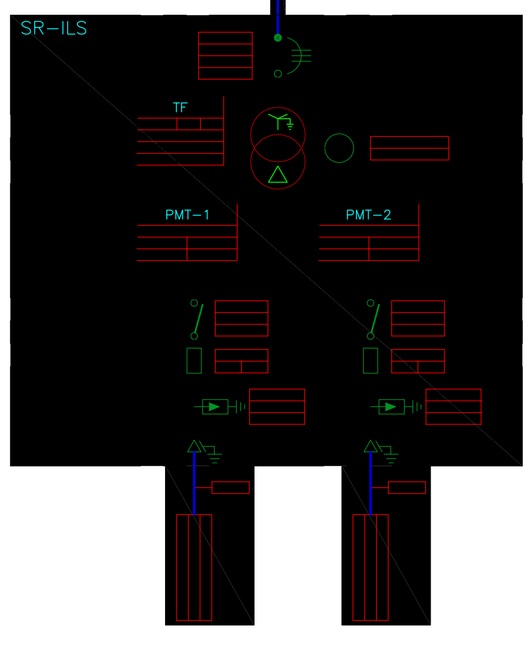

DIAGRAMA UNIFILAR

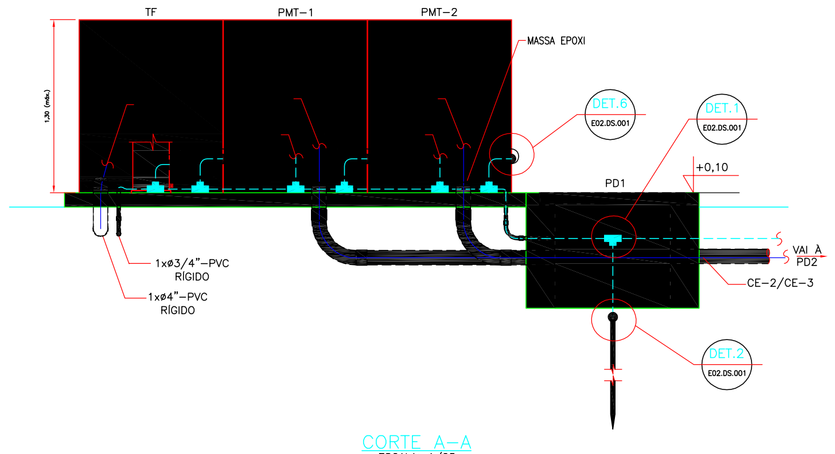

CORTE A-A
ESCALA: 1/25

REV.	DESCRIÇÃO	RESPONSÁVEL	DATA
00	EMISSÃO INICIAL	Engº THIAGO	MAI/2011

Organização Brasileira para o Desenvolvimento Científico e Tecnológico do Controle do Espaço Aéreo

CISCEA Comissão de Implantação do Sistema de Controle do Espaço Aéreo

AEROPORTO DE JOINVILLE – SC
ELÉTRICA – SISTEMAS
IMPLANTAÇÃO DO ILS
SR-ILS
DIAGRAMA, PLANTAS E CORTE

COMANDO DA AERONÁUTICA
CISCEA
APROVO

Jossell Vasques de Souza – Tcn Cel Eng
CREA – RO/0337099-D RJ
DATA: / /

VISTO: ENG. FREDERICO DE A. PEREIRA	CREA 1990103352 RJ	CÓDIGO CISCEA 083.00.E01.DS.001.00		
CONFERIDO: ENG. ALEXANDRE DE C. GUIMARÃES	CREA 1988100180 RJ			
PROJETO: THIAGO FREITAS	CREA 2009128431 RJ			
DES./PROJ.: TÉC. LUCIANO RODRIGUES	CREA 169683-TD RJ	ESCALA INDICADA	UNIDADE m	Nº CTCEA DS496/11